CHAMFER KING SERIES

Descrizione & caratteristiche

Lo svasatore con inserto in metallo duro intercambiabile può essere utilizzato su tutti i tipi di macchine a CNC, ed anche nelle macchine tradizionali quali trapani, utensili elettrici, ecc. Il design unico brevettato con "supporto di carburo" migliora la durata dell'utensile. Disponibile da diametro .4-110mm.

Descrizione del prodotto

Gamma di Taglio
ø4.0~ø110 mm

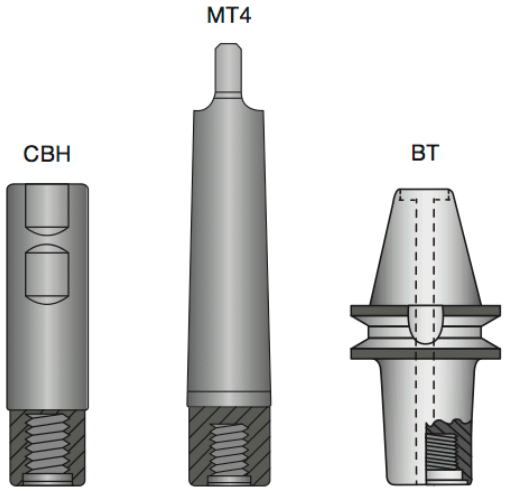

Patent No. M442206

Patent No. ZL 2012 2 0187047.X

PCT Priority No.
PCT/CN2012/001022

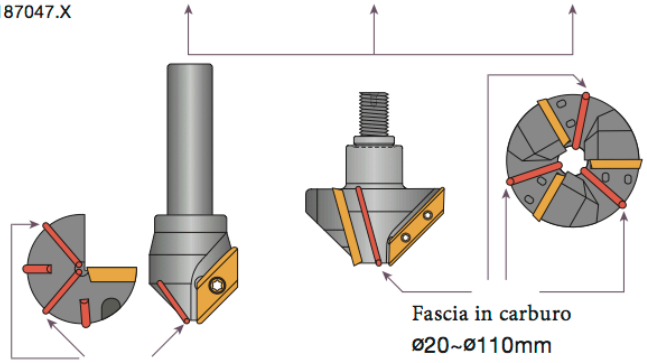

Caratteristiche

- Available in materials (P K M N S H)
- Cost 300~500% DOWN
- Combination type is available max. 300mm
- Variety of Machines Milling / drilling / lathe / electric hand tool
- Efficiency 300% UP
- Durability 500~1000% UP

Svasatore con scorrimento in metallo duro ed inserto in metallo duro intercambiabile:

- Disegno speciale per trapani e utensili elettrici a mano ed instabili. dove è richiesto un numero di giri inferiore.
- La striscia di carburo migliora la durata dell'utensile.
- L'inserto in carburo aumenta la durata dell'utensile. È economico ha 2 taglienti,ed una sola qualità di inserto per tutti i materiali.
- Il design brevettato del tagliente in metallo duro lascia un'eccellente finitura superficiale

Applicazione

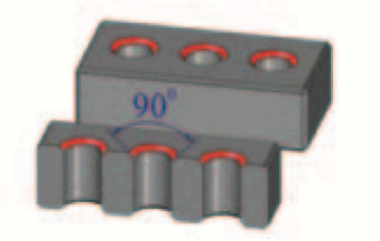

Smusso standard con 90°

- Design eccellente
- Nessuna sbavatura.

Fresa per smussare
con gambo più lungo

Smusso con 120°,utilizzato
per prefori di maschiatura,
riducendo la perdita di filetti.

PIN

Smusso con 60°. usato per
sbavare, dopo lo smusso di 90°
o 120° per posizionare i perni.

Macchine e Utensili dove Applicarlo

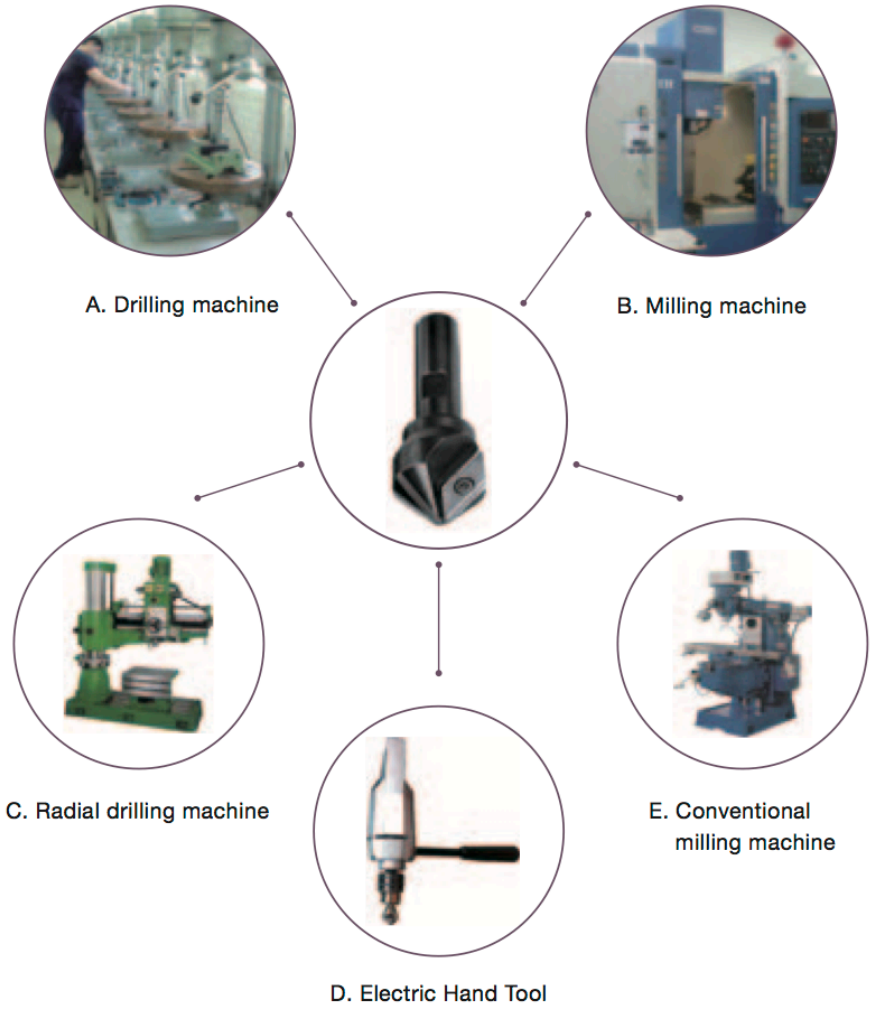

SPECIFICHE DEL PRODOTTO

Porta Utensili Chamfer King

- Insert P.
- Cutting Data P.

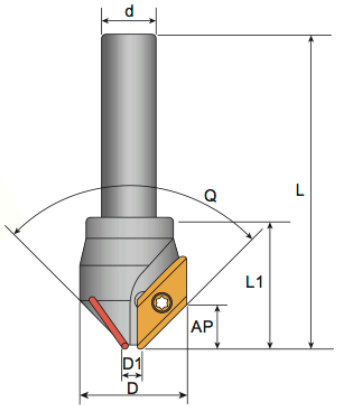

CI

• 60°

Order code	Dimensions(mm)						Q		KG	MAX RPM	Insert	Screw	Key
	D1	D	d	L	AP	L1							
CI-17-60°	7	17	10	65	8.5	27	60°	1	0.2	35000	XDGT120308	C03505	T10P
CI-31-60°	15.5	31	12	78	13	35			0.3	25000	XDGT190408	C04011	T15P

• 90°

Order code	Dimensions(mm)						Q		KG	MAX RPM	Insert	Screw	Key
	D1	D	d	L	AP	L1							
CI-12-90°	4	10	10	60	3	14	90°	1	0.1	45000	ADGT060204	C01804	T06P
CI-12-90° L				90					0.15				
CI-22-90°	5.5	22		65	8	27			0.2	35000	XDGT120308	C03506	T10P
CI-36-90°	15	36	12	78	10	38			0.3	25000	XDGT190408	C04011	T15P

• 120°

Order code	Dimensions(mm)						Q		KG	MAX RPM	Insert	Screw	Key
	D1	D	d	L	AP	L1							
CI-26-120°	7	26	10	65	5	27	120°	1	0.2	35000	XDGT120308	C03506	T10P
CI-39-120°	11	39	12	78	8	35			0.3	25000	XDGT190408	C04011	T15P

Porta Utensili Chamfer King

- Combi holders P.
- Insert P.
- Cutting Data P.

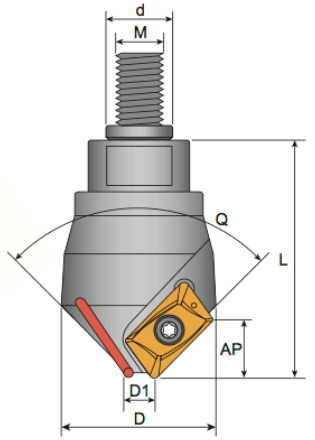

HCI

• 60°

Order code	Dimensions(mm)						Q		KG	MAX RPM	Insert	Screw	Key
	D1	D	d	L	AP	M							
HCI-17-60°	7	17	12	37	8.5	6	60°	1	0.2	35000	XDGT120308	C03506	T10P
HCI-31-60°	15.5	31	16	45	13	8			0.3	25000	XDGT190408	C04011	T15P

• 90°

Order code	Dimensions(mm)						Q		KG	MAX RPM	Insert	Screw	Key
	D1	D	d	L	AP	M							
HCI-12-90°	4	10	10	24	3	6	90°	1	0.1	45000	ADGT060204	C01803	T06P
HCI-22-90°	5.5	22	12	37	8				0.2	35000	XDGT120308	C03506	T10P
HCI-36-90°	15	36	16	48	10	8			0.3	25000	XDGT190408	C04011	T15P

• 120°

Order code	Dimensions(mm)						Q		KG	MAX RPM	Insert	Screw	Key
	D1	D	d	L	AP	M							
HCI-26-120°	7	26	12	37	5	6	120°	1	0.2	35000	XDGT120308	C03506	T10P
HCI-39-120°	11	39	16	45	8	8			0.3	25000	XDGT190408	C04011	T15P

Porta Utensili Chamfer King

- Combi holders P.
- Insert P.
- Cutting Data P.

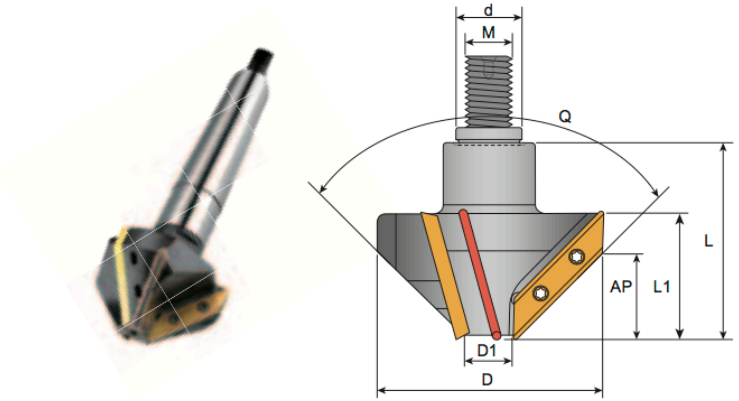

HCI

- 90°

Order code	Dimensions(mm)									KG	MAX RPM	Insert	Screw	Key
	D1	D	d	L	AP	L1	M	Q						
HCI-76-90°	20	76	30	65	28	41	16	90°	3	1.5	13700	XDGT400408	C04011	T15P
HCI-110-90°	55	110								2.5	10900			

U.B.C. Srl
23801 Calolziocorte, Lc - Via Bergamo,13
tel. +39 0341 630500 - fax +39 0341 645316
www.ubc.it - e.mail: infoubc@ubc.it